partner for success

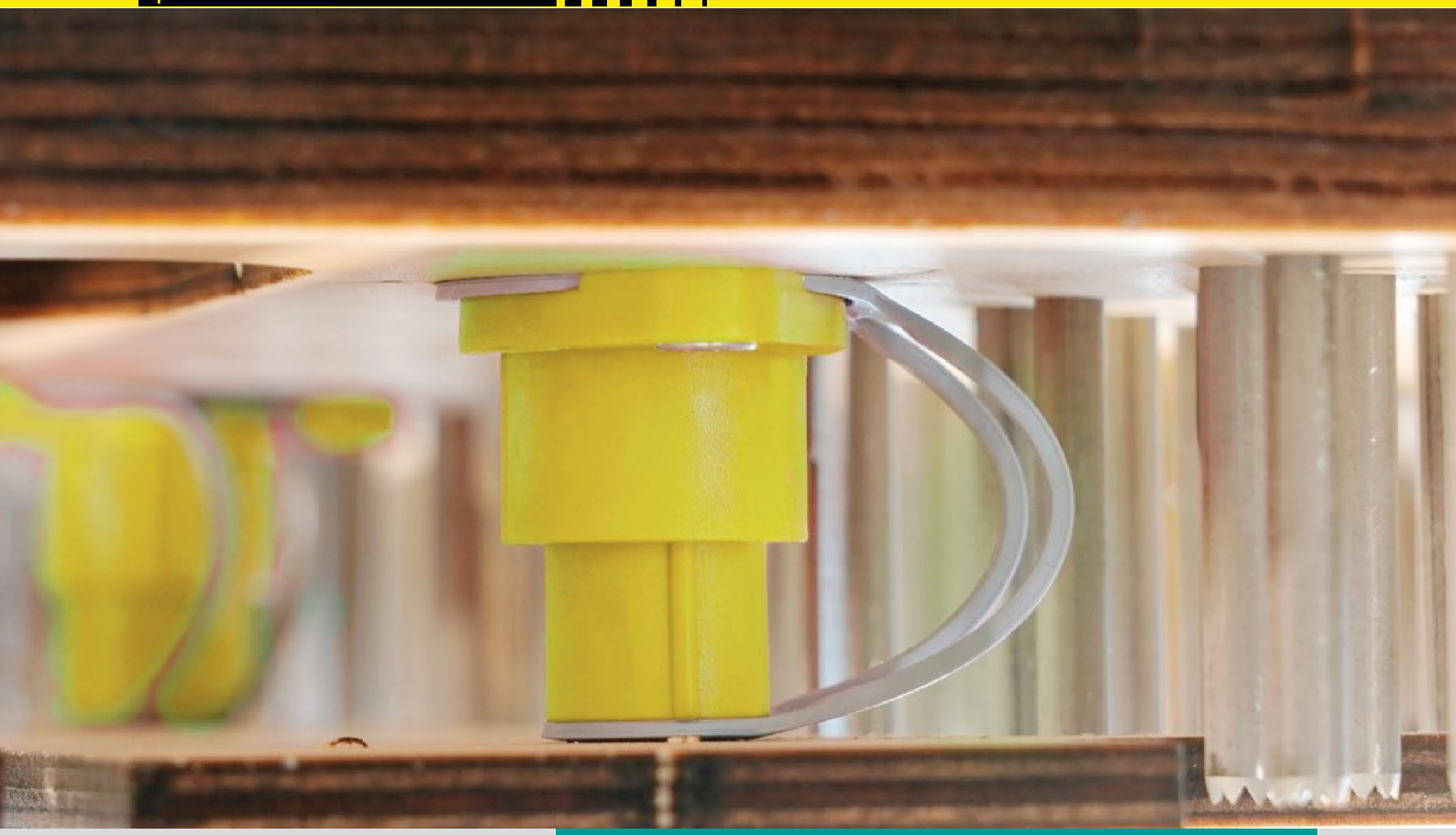

CITO SECURE PRESSER

Outil presseur spécialement développé pour les machines à vitesse élevée – maintient la feuille à plat lors de l'éjection

CITO SECURE PRESSER est un élément à ressort à haute vitesse de réaction et sécurisé par une boucle de sécurité. Il est monté entre la plaque de pression et le moule d'éjection supérieur. Avec l'utilisation d'une plaque de pression, les feuilles sont pressées à plat pendant le processus d'éjection. Cela garantit une production fluide à haut rendement pour des vitesses de machine à plus de 7 000 feuilles par heure.

Aperçu des avantages :

- Pression régulière sur toute la surface de l'outil d'éjection inférieur
- Minimisation de l'usure des pièces de la machine (par ex. châssis, transmission) grâce à une meilleure répartition de la pression sur le moule d'éjection inférieur
- Utilisation sûre grâce à une boucle de sécurité
- Vitesses élevées et grands tirages

Informations complémentaires concernant CITO SECURE PRESSER:
www.cito.de/secure-presser

Désignation	Couleur	UV	Réf. n°
CITO SECURE PRESSER avec boucle de sécurité intégrée, vis incluses	Jaune	50 unité	BLA02004

Fonction

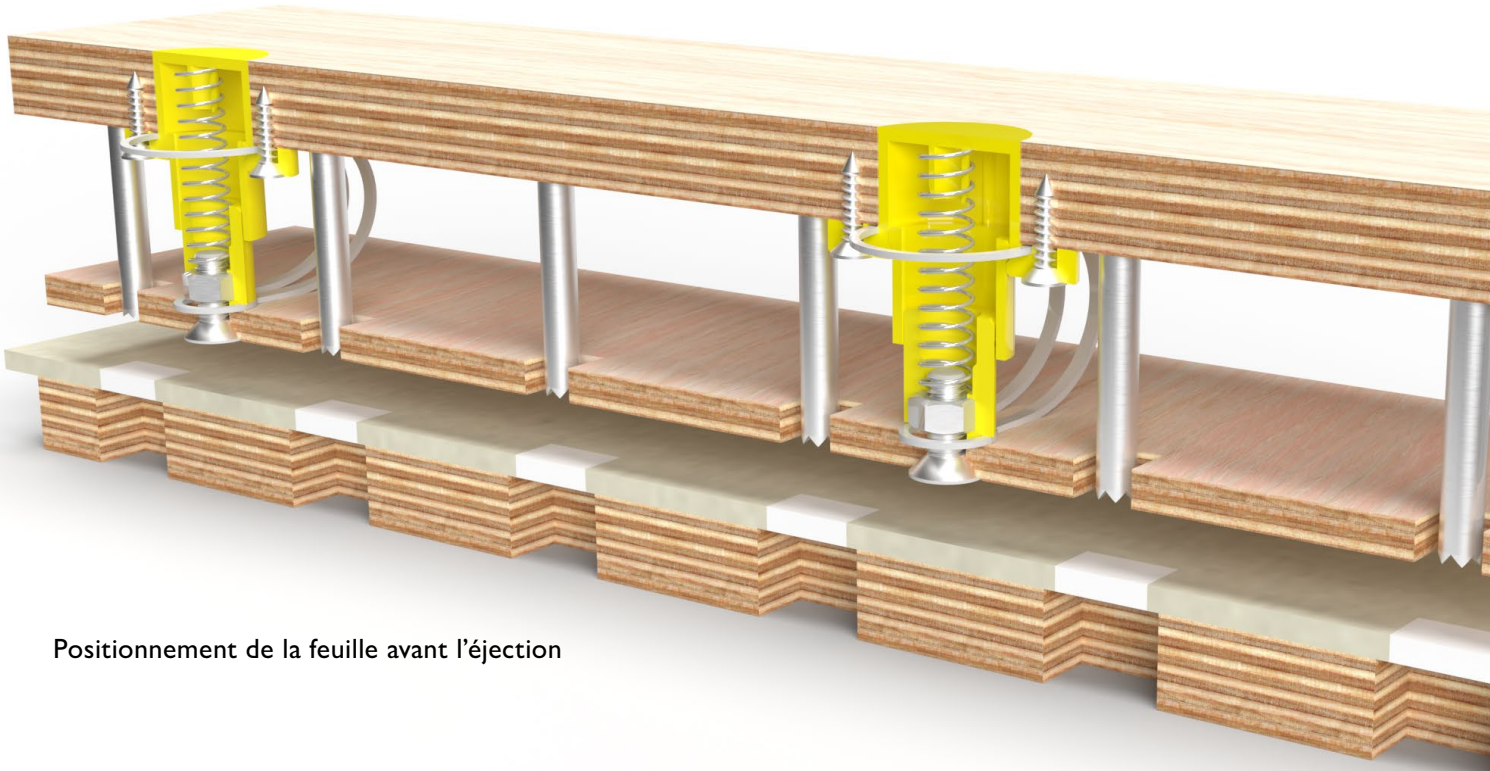

Positionnement de la feuille avant l'éjection

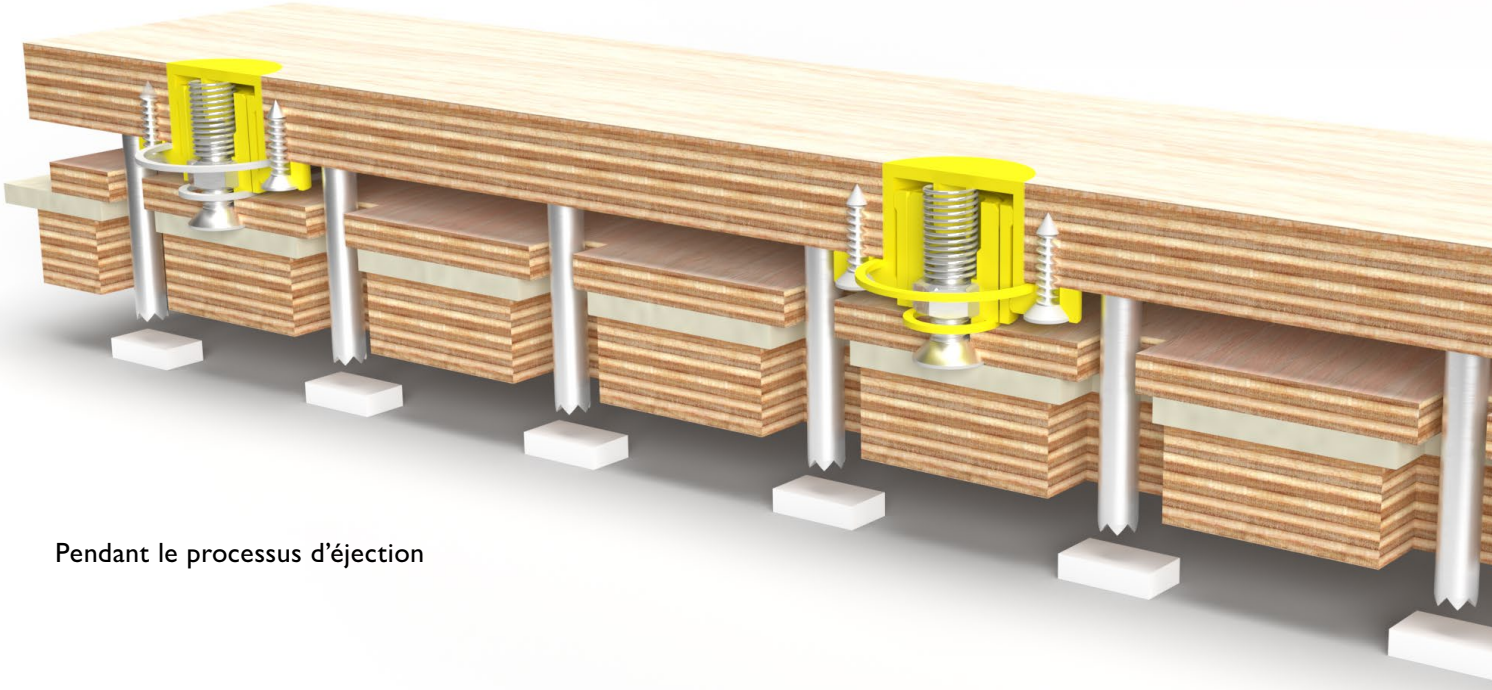

Pendant le processus d'éjection

PLAQUE D'ÉJECTION SUPÉRIEURE

Coupe laser pour la plaque d'éjection supérieure en vue d'un positionnement exacte des vis.

PLAQUE DE PRESSION

Coupe laser optimisée recommandée pour la plaque de pression, p. ex. plaque en bois de 6 mm, convient à un éventuel échange.

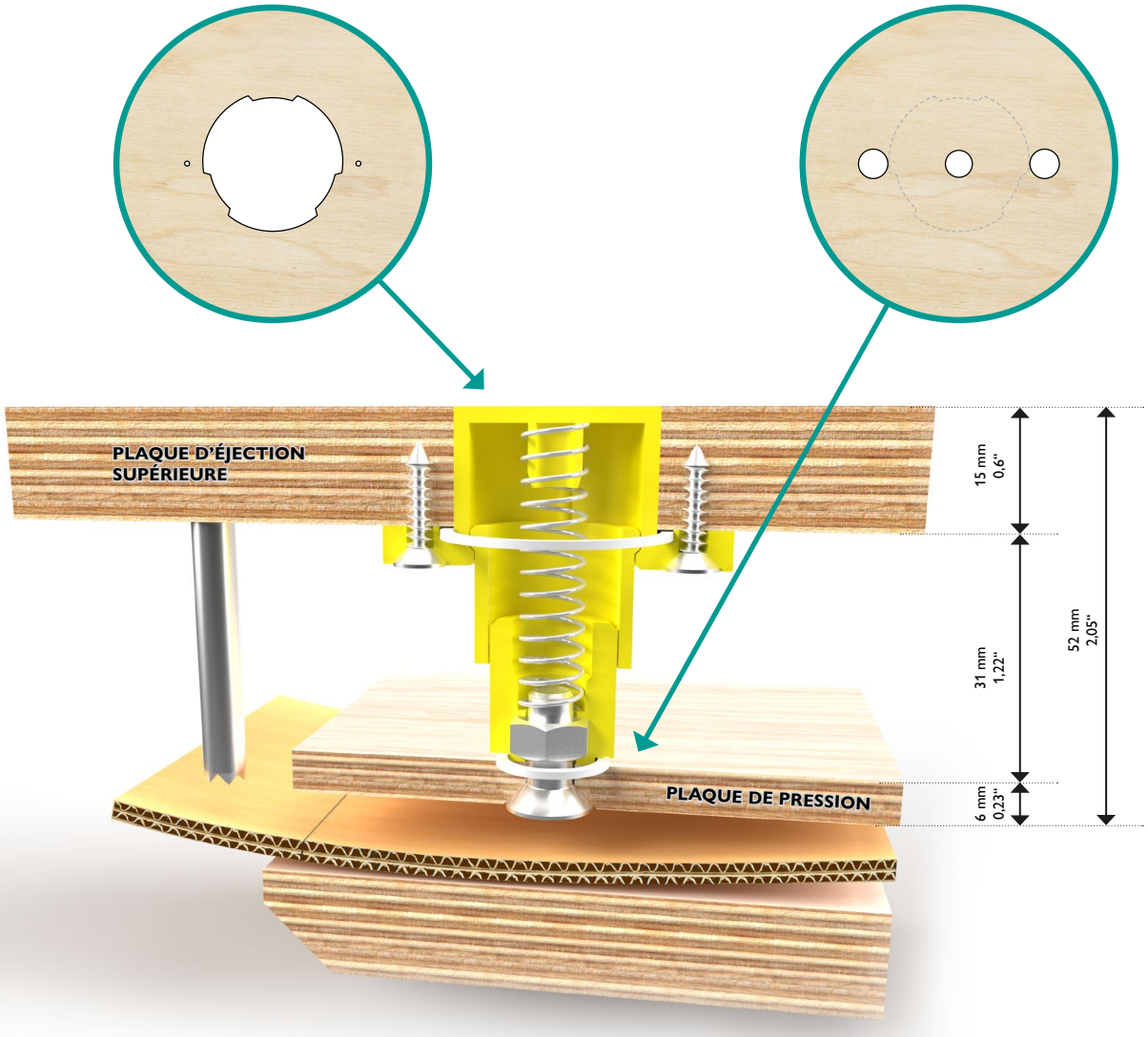

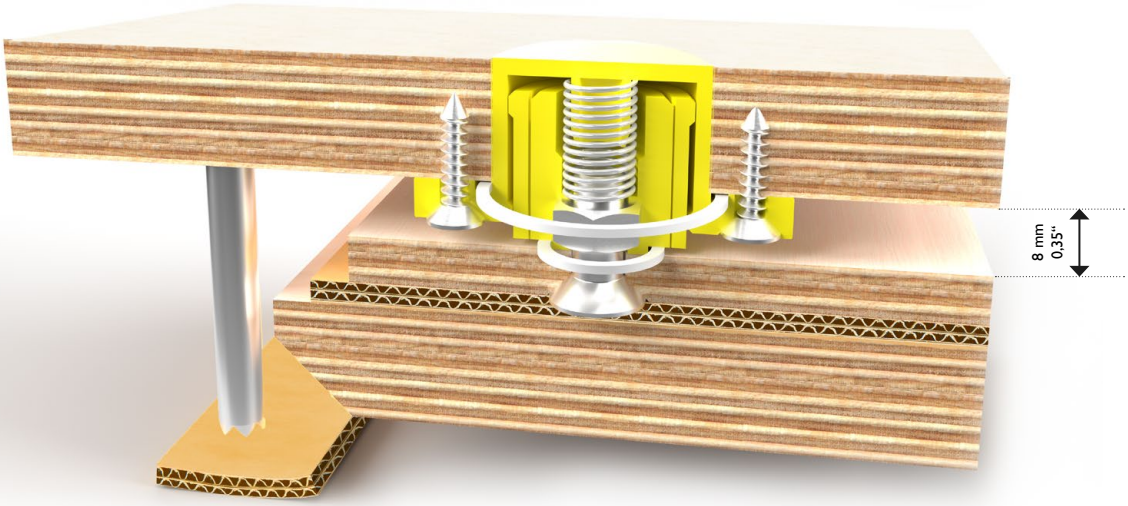

Application

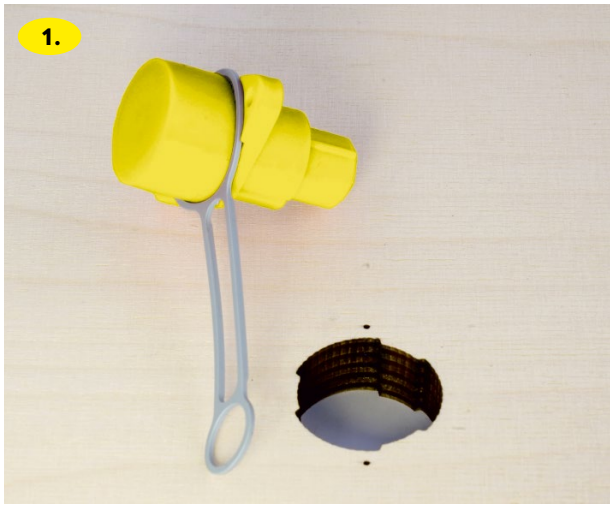

Coupe laser recommandée dans la plaque d'éjection supérieure et CITO SECURE PRESSER avec boucle de sécurité intégrée.

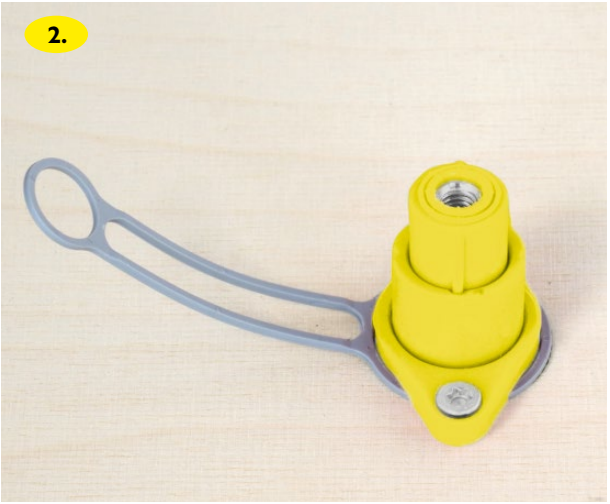

Fixation de CITO SECURE PRESSER avec les vis fournies dans la plaque d'éjection supérieure.

Encliqueter la boucle de sécurité (clic) dans le haut sur la partie étroite de CITO SECURE PRESSER et appliquer la plaque de pression*.

Relier la plaque de pression avec CITO SECURE PRESSER par vis, c'est prêt. Nous recommandons de bloquer la vis afin qu'elle ne puisse pas se desserrer.

* Dans cet exemple, la plaque de pression est composée de plastique transparent. Le bois est une alternative valable.

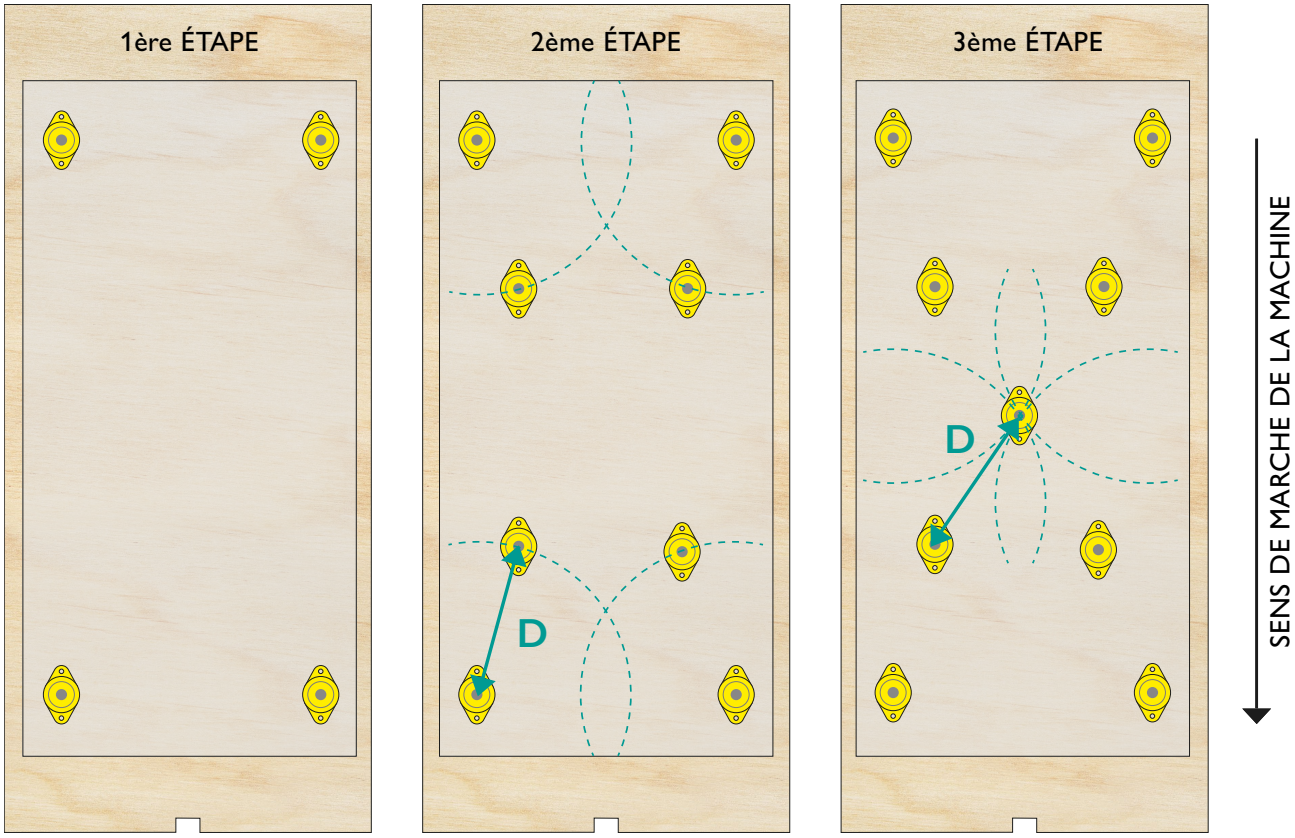

1. Dans la mesure du possible, placer un CITO SECURE PRESSER dans chacun des 4 coins.
2. Placer d'autres CITO SECURE PRESSER à une distance de **D = 250 mm (10")**.
3. Placer d'autres CITO SECURE PRESSER dans un rayon de **D = 250 mm (10")**.

Veiller à répartir les plaques presseuses par segments appropriés, et horizontalement par rapport au sens de la machine.

Installer CITO SECURE PRESSER uniquement dans des endroits offrant suffisamment d'espace autour des déchets.

Les valeurs indiquées ici se rapportent aux feuilles de carton et aux feuilles de carton ondulé.

En cas d'emploi de carton avec des fibres secondaires (recyclées) de jusqu'à 0,8 mm (0,03") d'épaisseur, la distance entre les CITO SECURE PRESSER peut être augmentée d'environ 20 %.

Des découpes laser supplémentaires dans la plaque de pression à utiliser en cas de besoin peuvent s'avérer utiles.

L'équilibre de la plaque de pression dans son ensemble est important (pas de basculement d'un côté).

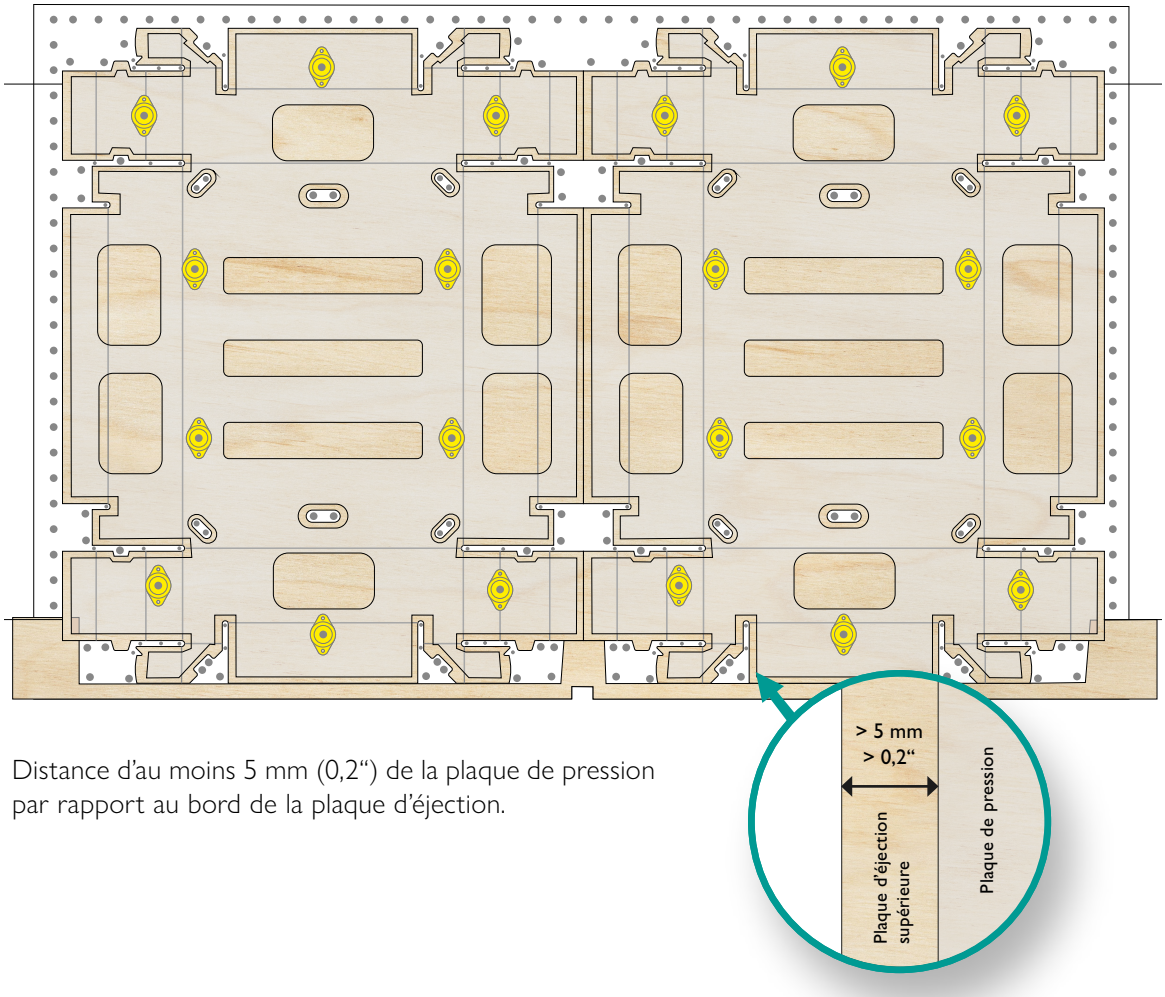

SENS DE MARCHE DE LA MACHINE

Distance d’au moins 5 mm (0,2“) de la plaque de pression par rapport au bord de la plaque d’éjection.

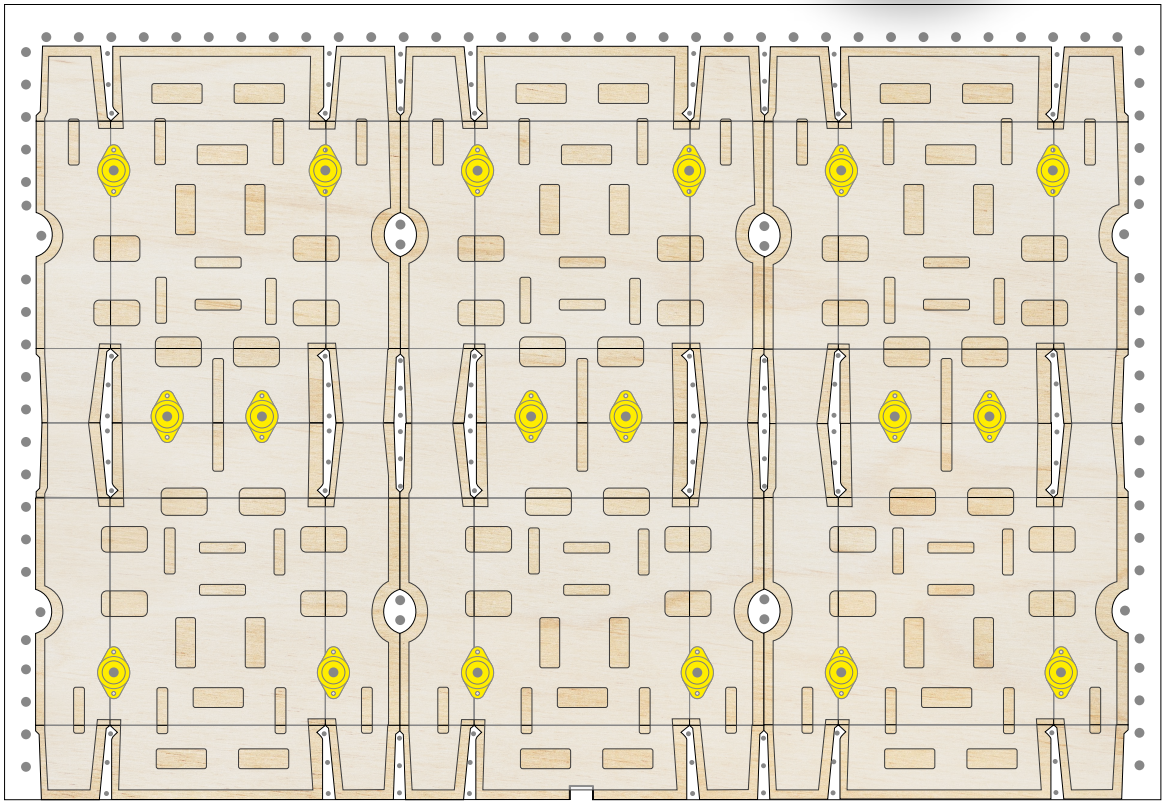

SENS DE MARCHE DE LA MACHINE

CITO-SYSTEM GmbH • Haimendorfer Str. 37+46 • 90571 Schwaig bei Nürnberg/Germany
Phone +49 911 95885-0 • Fax +49 911 95885-500 • info@cito.de • www.cito.de